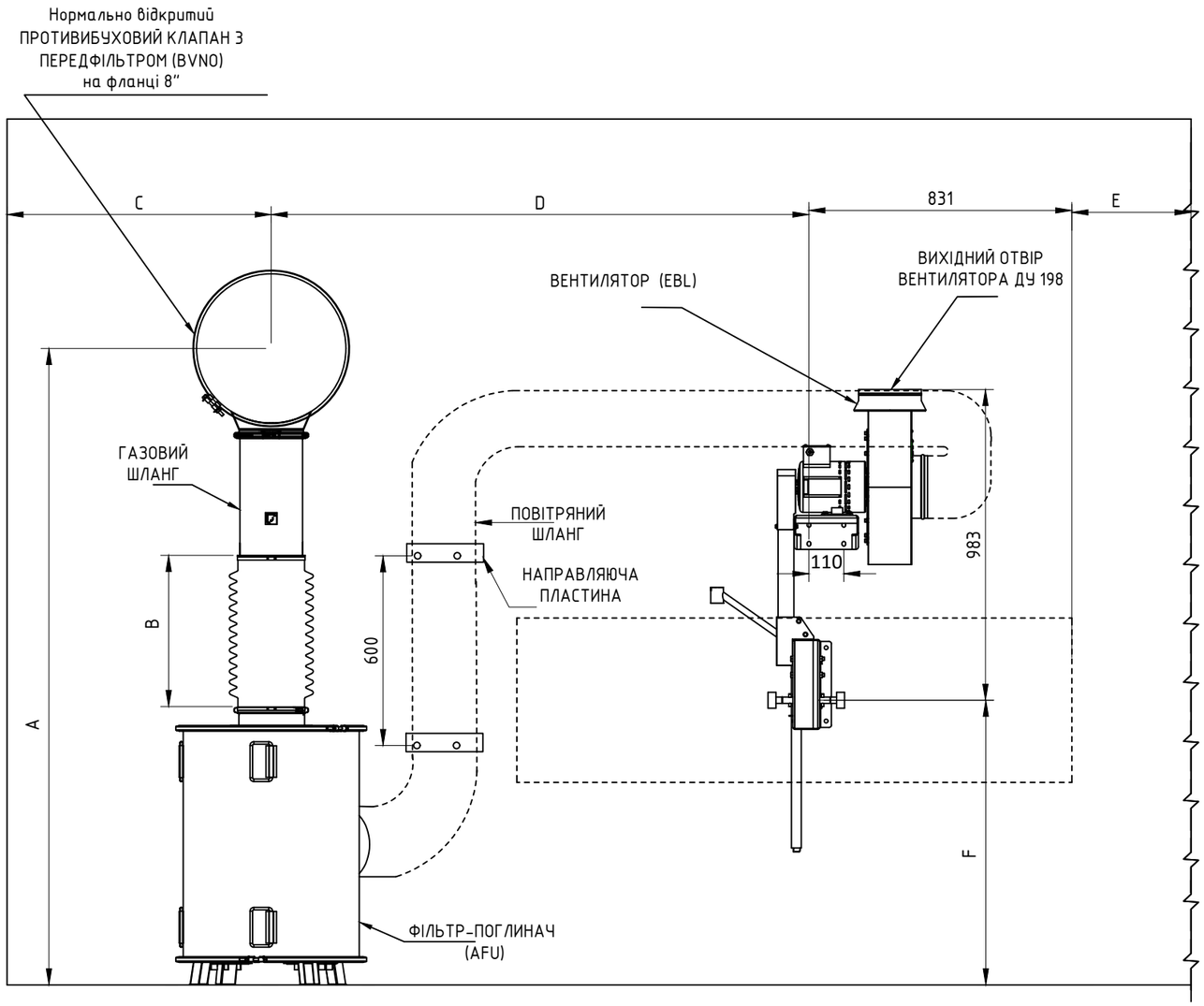

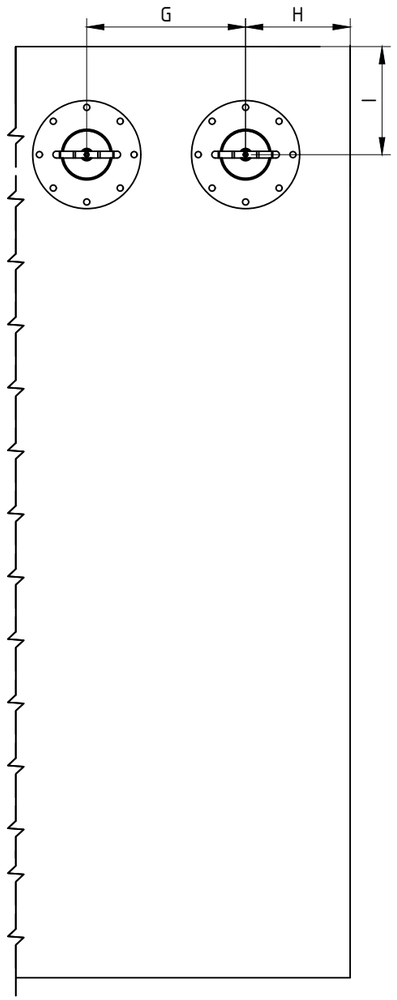

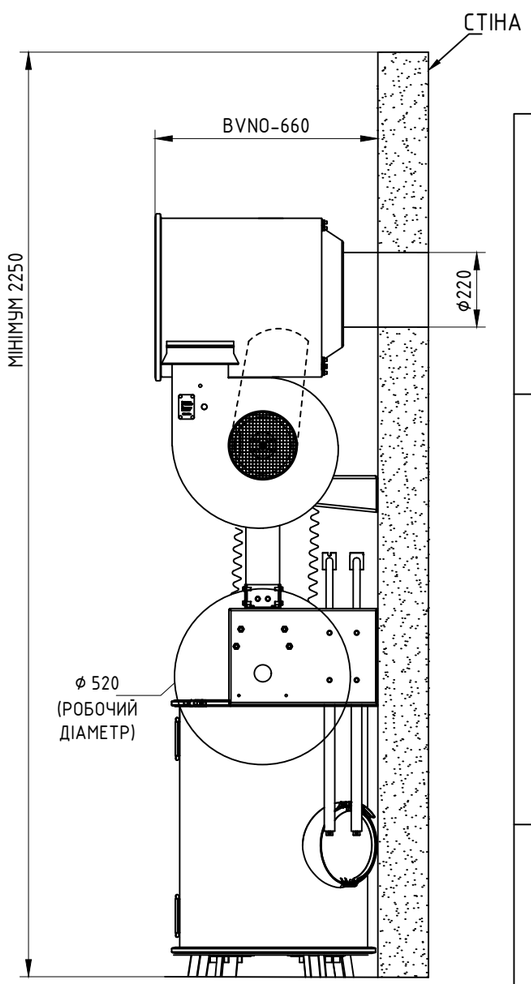

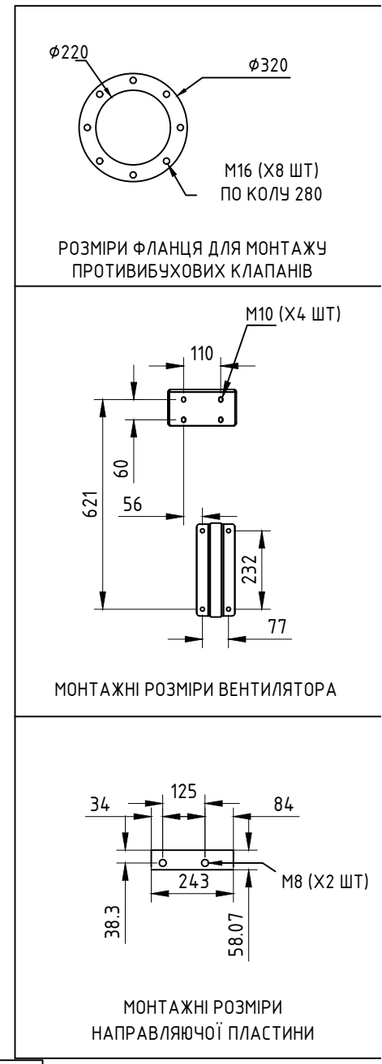

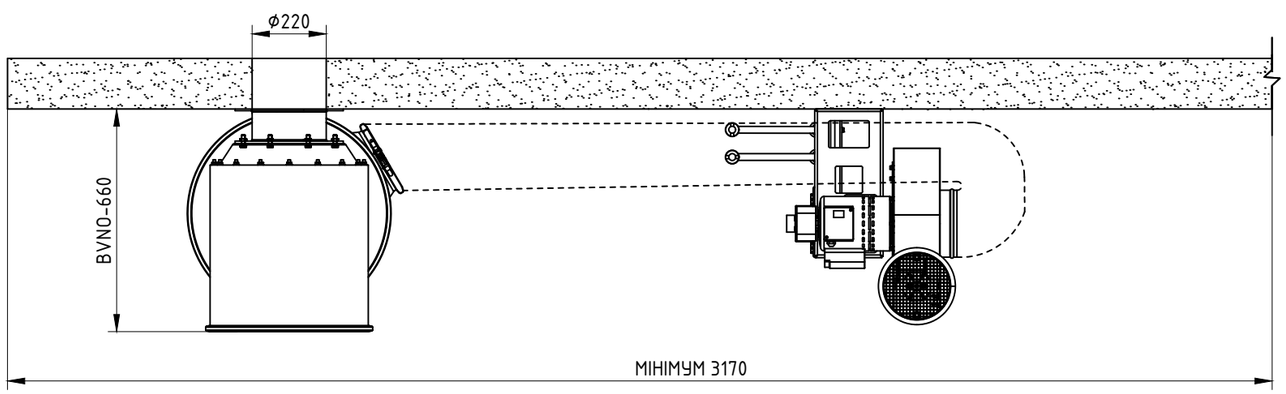

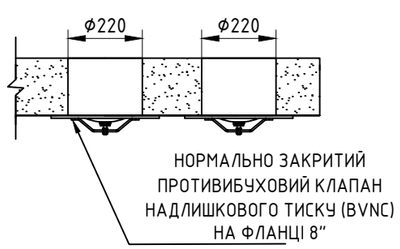

РОЗМІРИ	MINIMUM MM	MAXIMUM MM
A	1850	2130
B	300	600
C	400	NA
D	1660	2160
E	210	NA
F	800	1300
G	470	NA
H	310	NA
I	310	NA

Примітка:

1) Усі розміри вказані в мм.
2) Вентилятор можна встановити ліворуч від клапана, повернувши фільтр так, щоб вихідний отвір був ліворуч. Також затискачі для повітряного шланга можна встановити праворуч від вентилятора.